Dachfensterrollo
für Velux Dachfenster*

Liedeco®
Montageanleitung

*Velux-Dachfenstertypen:
GGL, GPL, GHL, GEL, GTL, GDL, GGU, GPU, GIU, GHU und GTU

! Die original Velux Zubehörteile müssen ***nicht*** entfernt werden.

1

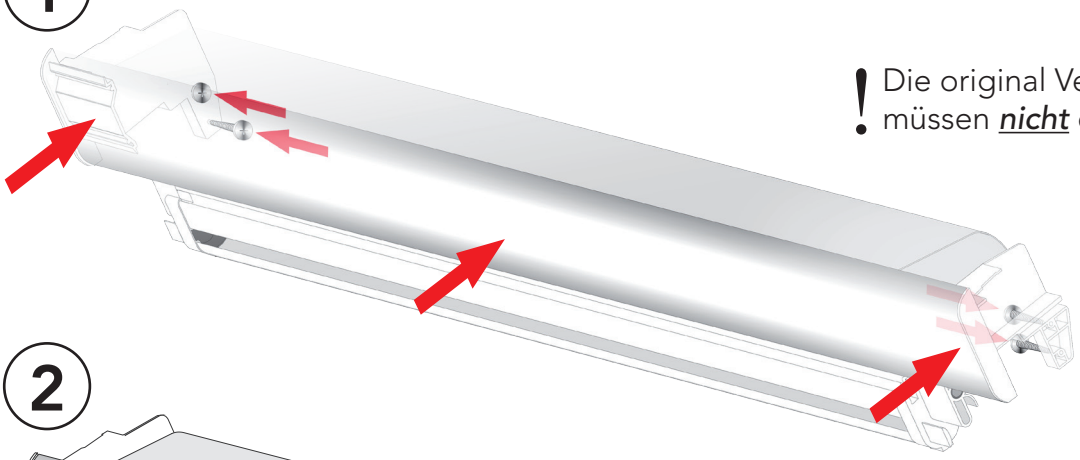

2

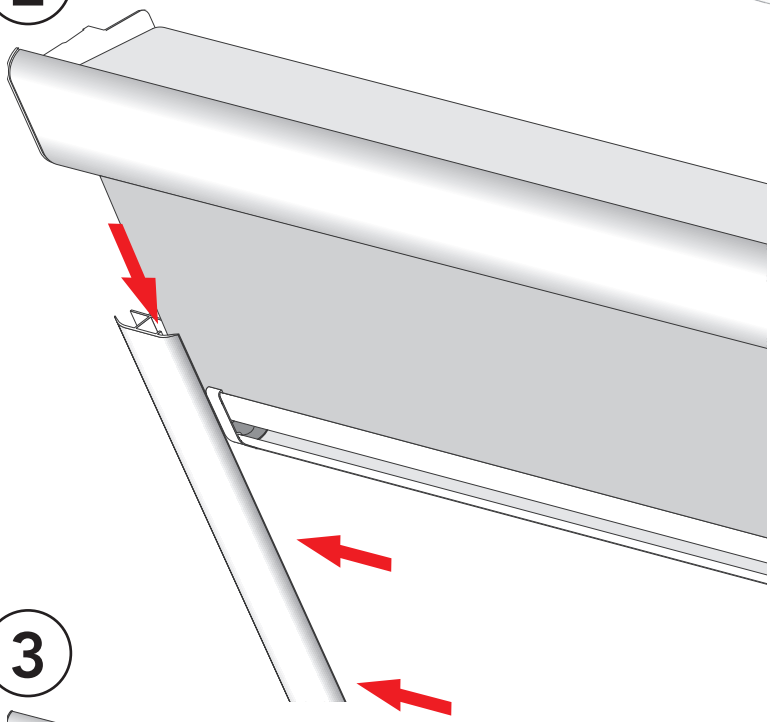

3

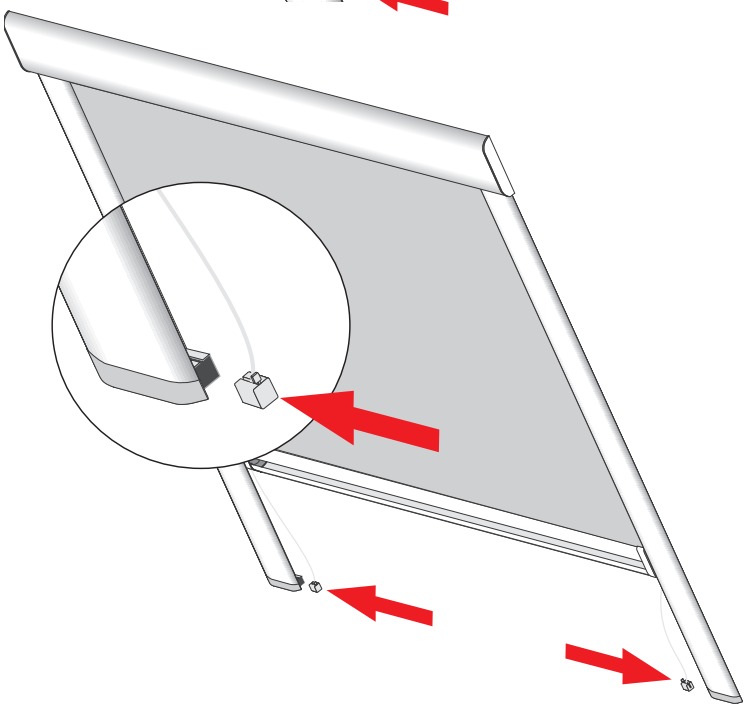

1.

Zuerst die Kassette mit dem Rollo oben am Velux-Dachfenster befestigen.

(Benutzen Sie dazu die längeren Schraube)

2.

Dann die Bedienschiene des Rollos in die linke seitliche Führungsschiene einführen und die Führungsschiene am Dachfenster befestigen.

(Benutzen Sie dazu die kürzere Schrauben)

Diesen Vorgang auf der rechten Seite wiederholen.

3.

Zum Schluss werden die Spannschuhe des Dachfensterrollos mit Spannung in das Gegenstück der seitlichen Führungsschienen stecken.

(rechts und links)